KATALOG CZĘŚCI ZAMIENNYCH

Wóz Paszowy WX 12

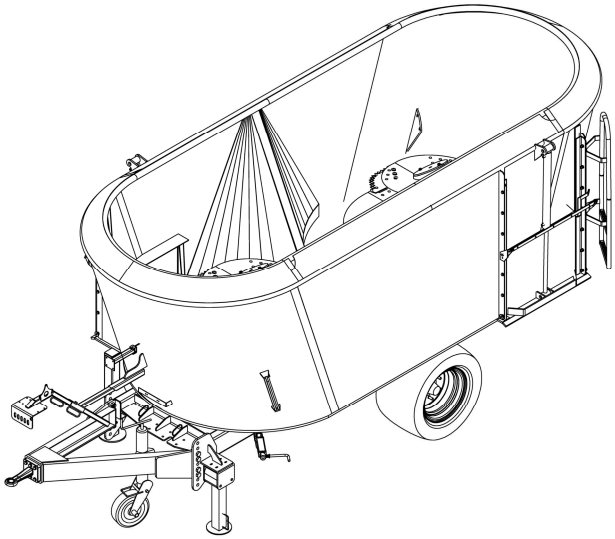

„Katalog części zamiennych" jest obok „Instrukcji obsługi" podstawowym dokumentem techniczno – ruchowym, przeznaczonym dla użytkowników maszyny.

Katalog obejmuje:
– rysunki zespołów i mechanizmów maszyny,
– wykazy poszczególnych zespołów, mechanizmów i części.

ZASADY POSŁUGIWANIA SIĘ KATALOGIEM

Do każdego rysunku dołączona jest tablica tekstowa zawierająca wykaz części danego zespołu lub mechanizmu.

W celu uzyskania numeru katalogowego żądanej części, należy spośród rysunków katalogu, wybrać rysunek zespołu lub mechanizmu, w skład, którego wchodzi dana część, odczytać numer jej pozycji, a następnie na odpowiedniej tablicy odszukać pod tą pozycją nazwę i numer części.

Przy zamawianiu części należy podać:

- dokładny adres zamawiającego (odbiorcy części),
- nazwę części zgodną z katalogiem,
- numer katalogowy,
- liczbę sztuk zamawianych części,
- rok produkcji oraz numer fabryczny maszyny.

Spis treści.

1. Rys. 1. Rama podwozia…… 3
2. Tabela 1…… 4
3. Rys. 2. Lej zasypowy…… 5
4. Tabela 2 …… 6
5. Rys. 3. Napęd…… …… 7
6. Tabela 3…… 8
7. Rys. 4. Instalacja hydrauliczna …… 9
8. Tabela 4…… 10
9 Rys. 5. Instalacja wagowa …… 11
10. Tabela 5…… 12

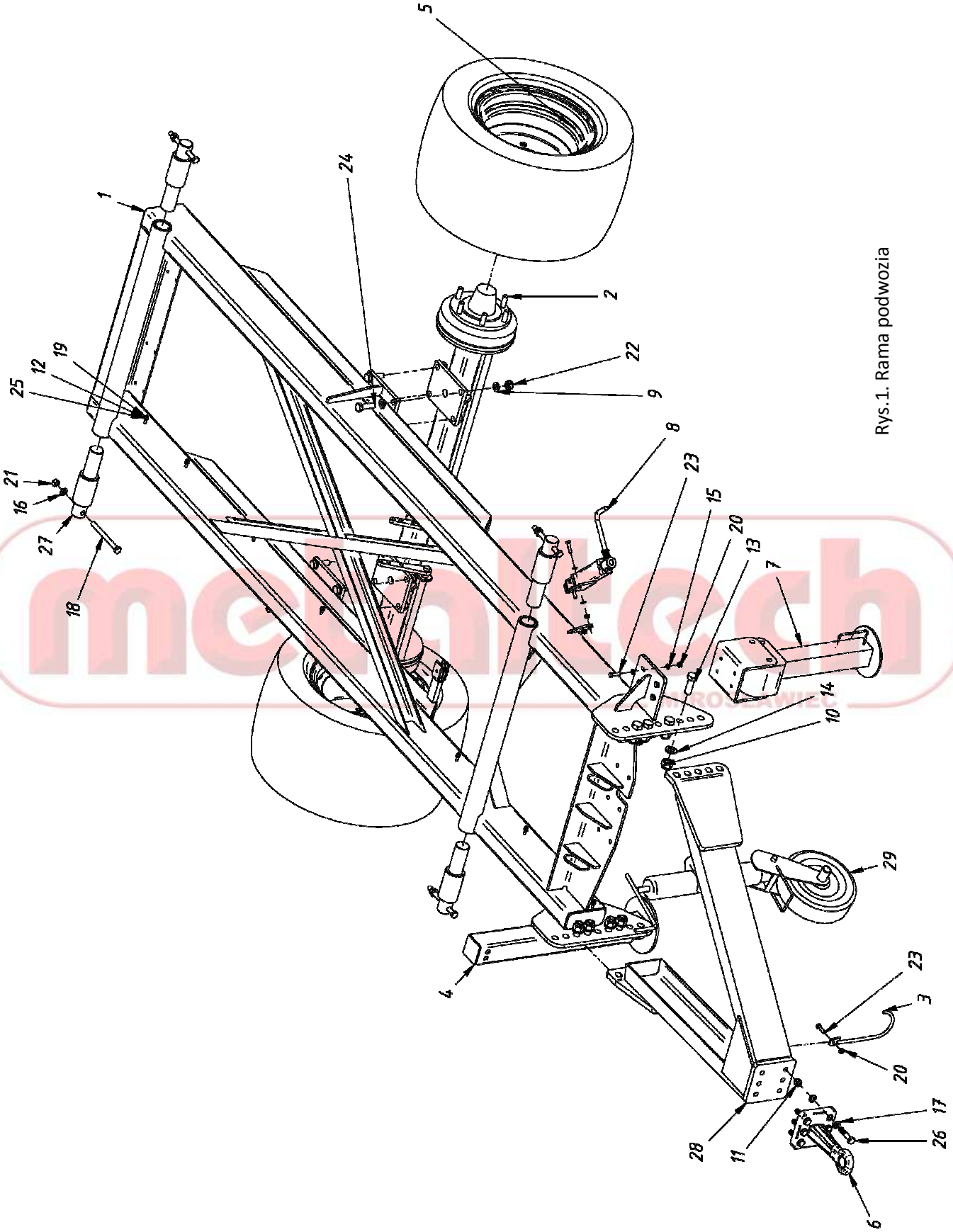

Rys.1. Rama podwozia

Rama podwozia | **Tabela 1**

Lp.	Nazwa części	Numer części lub norma	Ilość	Kod
1	Rama podwozia WX12	003.12X.01	1	38770
2	Oś hamowana	003.12X.08	1	38788
3	Wspornik wału	003.8.07.02	1	19562
4	Stopa podporowa hydrauliczna	003.8.12	1	26254
5	Koło kpl.	12,5/60-15	2	36575
6	Zaczep przedni prosty	205653S-11026-40B	1	366
7	Noga podporowa z przekładnią ślimakową WP	408.66.945	1	2428
8	Korba hamulca kps.	646.00.71	1	29952
9	Podkładka okr. zgrubna 21 Fe/Zn	DIN 125	16	1038
10	Nakretka szesciokatna z wkl. M24 8.8	DIN 982	8	829
11	Nakrętka z wkł. M16x1,5-8 Fe/Zn	DIN 985	6	5645
12	Podkładka okr. spr. 8.2 Fe/Zn	PN-77/M-82008 (DIN 127A)	16	932
13	Śruba z łbem sześciokątnym M24x70-8.8	PN-78/M-82005	8	1342
14	Podkładka okr. zgrubna 25	PN-78/M-82005	8	1044
15	Podkładka okr. zgrubna 10,5 Fe/Zn	PN-78/M-82005 (DIN 126)	12	1016
16	Podkładka okr. zgrubna 17 Fe/Zn	PN-78/M-82005 (DIN 126)	4	1031
17	Podkładka okr. zgrubna 17 Fe/Zn	PN-78/M-82005 (DIN 126)	12	1031
18	Sruba M16x180 kl.8.8	PN-85/M-82101 (DIN 931)	4	1320
19	Nakrętka M8 kl.8 Fe/Zn	PN-86/M-82144	16	785
20	Nakrętka z wkł. M10 kl.8 Fe/Zn	PN-86/M-82175	8	888
21	Nakrętka z wkł. M16 Fe/Zn	PN-86/M-82175	4	5645
22	Nakrętka z wkł. M20 Fe/Zn	PN-86/M-82175	8	5626
23	Śruba M10x40	PN-EN ISO 4017	8	1209
24	Śruba z łbem sześciokątnym M20x65	PN-EN ISO 4017	8	10650
25	Podkładka okr. zgrubna. 8,4 Fe/Zn	PN-EN ISO 7091	16	1013
26	Śruba z łbem sześ M16x75 kl.8.8 Fe_Zn	PN_85_M_82101	6	1303
27	Atrapa tensora wagowego WP	WP10.00.02.000.0	4	4280
28	Dyszel	WP10/01.02.000/PO	1	3804
29	Stopa kpl	WP10/01.03.000/PO	1	3813

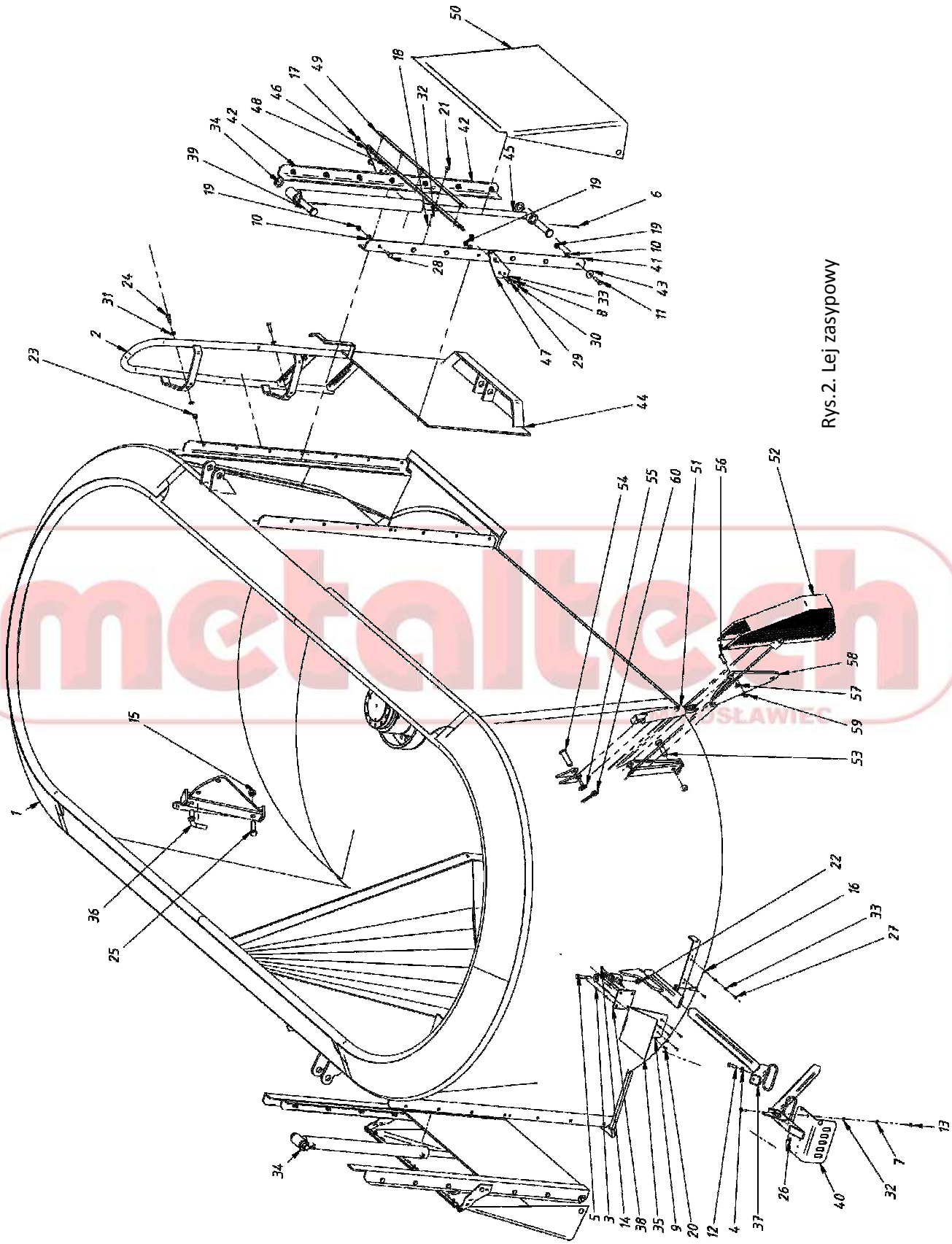

Rys.2. Lej zasypowy

Lej zasypowy | **Tabela 2**

Lp.	Nazwa części	Numer części lub norma	Ilość	Kod
1	Lej WX12	003.12X.02	1	38291
2	Drabinka	003.6.05	1	20985
3	Podkąłdka sprężysta 5.1 Fe/Zn	DIN 127B	4	928
4	Nakrętka M12-8 Fe/Zn	DIN 934	2	795
5	Śruba M12x75 kl.8.8	ISO 4014	1	13588
6	Zawleczka S-Zn 6,3x60	PN-76/M-82001 (DIN 94)	4	24583
7	Podkładka okr. spr. 8.2 Fe/Zn	PN-77/M-82008 (DIN 127A)	2	932
8	Podkładka spr. 6.1 Fe/Zn	PN-77/M-82008 (DIN127)	4	929
9	Podkładka okrągła zgrubna 5,3	PN-78/M-82005	8	1638
10	Podkładka okr. zgrubna 13 Fe/Zn	PN-78/M-82005 (DIN 126)	28	1022
11	Śruba M12x55 Fe/Zn	PN-85/M-82101	4	32338
12	Śruba z łbem sześc. M12x35 kl.8.8 Fe/Zn	PN-85/M-82105 (DIN 933)	2	1740
13	Nakrętka M8 kl.8 Fe/Zn	PN-86/M-82144	2	785
14	Nakrętka sześ. M5 kl.5 Fe/Zn	PN-86/M-82144 (DIN 934)	4	782
15	Nakrętka z wkł. M20 Fe/Zn	PN-86/M-82175	3	5626
16	Nakrętka z wkł. M6 kl.8 Fe/Zn	PN-86/M-82175	2	26987
17	Nakrętka z wkł. M10 kl.8 Fe/Zn	PN-86/M-82175	4	888
18	Nakrętka z wkł. M8 kl.8 Fe/Zn	PN-86/M-82175 (DIN 985)	10	884
19	Nakrętka sześ. z wkł. poliamidową M12 kl.8 Fe/Zn	PN-86/M-82175 (DIN 985; ISO 10511)	28	5646
20	Wkręt z łbem walc. wypukłym z wgł. krzyżowym M5x20	PN-86/M-82202 (DIN 7895)	4	1642
21	Śruba z łbem grzybkowym z podsadzeniem M8x25	PN-87/M-82406	10	1222
22	Nakrętka z wkł. M12-8	PN-EN ISO 10511	1	5646
23	Nakrętka z wkł. M12-8	PN-EN ISO 10511	2	5646
24	Śruba M12x40 kl.8.8 Fe/Zn	PN-EN ISO 4017	2	1257
25	Śruba z łbem sześciokątnym M20x65	PN-EN ISO 4017	1	10650
26	Śruba M 8x30 kl.8.8 Fe/Zn	PN-EN ISO 4017	2	1188
27	Śruba M6x20	PN-EN ISO 4017	2	33819
28	Śruba z łbem sześć. M12x35 kl. 8,8	PN-EN ISO 4017	20	1740
29	Śruba z łbem sześ. M12x 40 kl.5.8	PN-EN ISO 4017	4	1254
30	Śruba M6x10 kl.8.8 Fe/Zn	PN-EN ISO 4017	4	1165
31	Podkładka okr. zgrubna 13	PN-EN ISO 7091	4	1022
32	Podkładka okr. zgrubna. 8,4 Fe/Zn	PN-EN ISO 7091	14	1013
33	Podkładka okrągła zgrubna 6.4	PN-EN ISO 7091	8	1009
34	Podkładka okr. zgrubna 31 Fe/Zn	PN-EN ISO 7091	4	1048
35	Daszek	PP14.00.00.001.0	1	4188
36	Bolec	WP10.02.01.010.6	1	3880
37	Wysięgnik I	WP10.02.05.000.1	1	4044
38	Wysięgnik monitora	WP10.02.07.00	1	4186
39	Sworzeń	WP10/02.03.006/1	4	4011
40	Wysięgnik II kps	WP10/02.06.000/0-1	1	4413
41	Kątownik zewnętrzny L	WP6.02.01.006L	2	13144
42	Kątownik zewnętrzny P	WP6.02.01.006P	2	13145
43	Grzybek	WP6.02.04.005	4	13116
44	Klapa	WP6/02.03.000	2	13130
45	Siłownik zasuwy	WP6/02.03.04	2	13127
46	Uchwyt L	WP6/02.04.001.2L	2	13120
47	Uchwyt P	WP6/02.04.001.2P	2	13121
48	Wieszak	WP6/02.04.002	2	13119
49	Płaskownik II	WP6/02.04.003	2	13117
50	Plandeka WP6	56WNPLWP6	2	13166
51	Cylinder hydrauliczny	CJ2F-40/22/160Z	1	313

52	Osłona siatkowa kpl	003.8.02.16	1	19564
53	Śruba M20x70	PN-85/M-82101	1	1329
54	Sworzeń siłownika łapy zaporowej	WP10.02.01.010.7.2.1	1	4259
55	Podkładka okr. zgrubna 25	PN-78/M-82005	1	1044
56	Sworzeń siłownika łapy zaporowej II	WP10.02.01.010.7.3	1	4260
57	Podkładka okr. zgrubna 15	PN-78/M-82005 (DIN 126)	1	1027
58	Łapa zaporowa	WP10/02.01.010/3	1	3874
59	Zawleczka sprężysta 3.2x25	PN-82001	1	1106
60	Zawleczka sprężysta 5x32	PN-82001	1	1351

Rys.3. Napęd

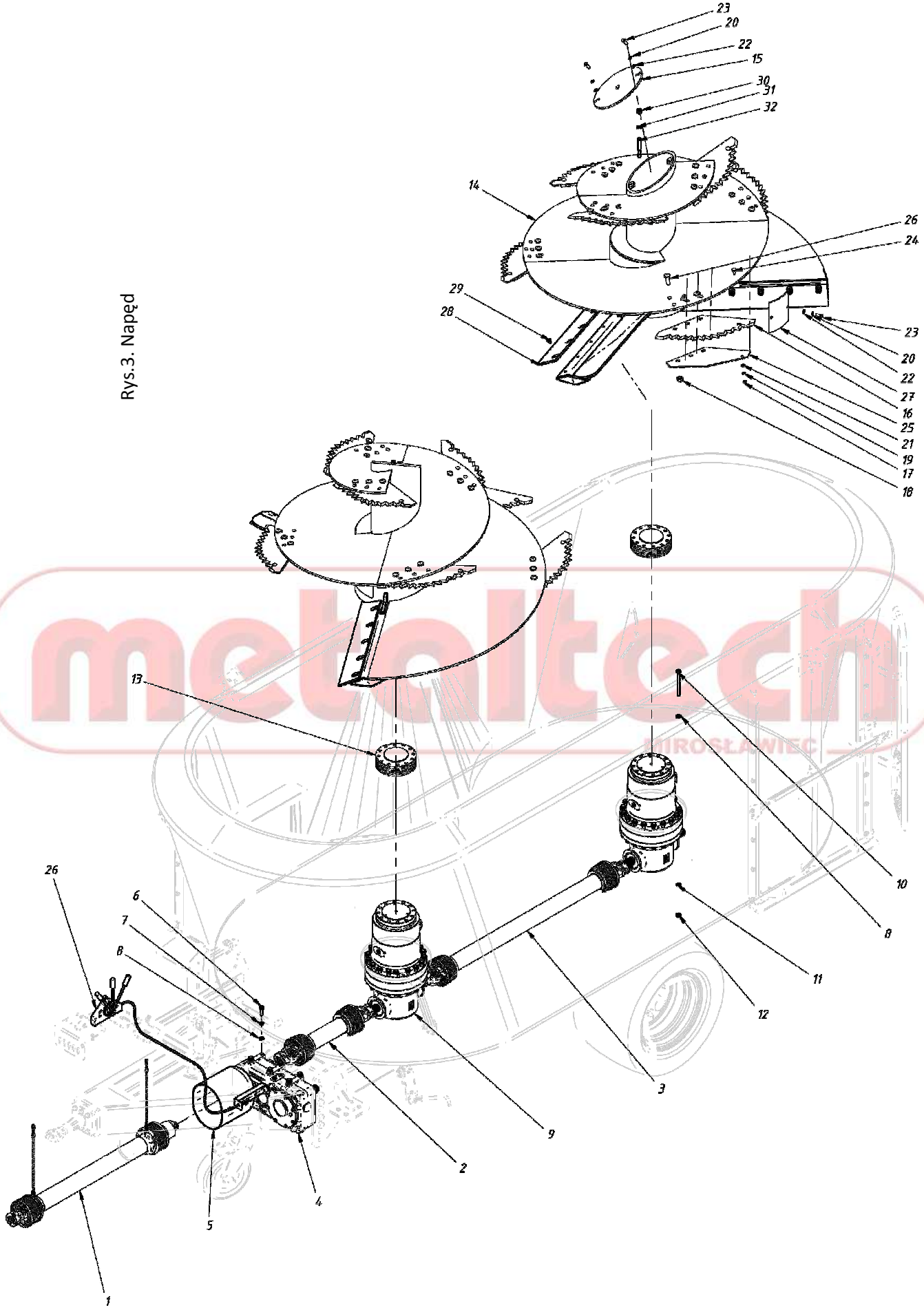
23
20
22
15
30
31
32
14
26
24
29
28
23
20
22
27
16
25
21
19
17
18
13
10
8
11
12
3
9
2
4
5
1
26
6
7
8

Napęd

Tabela 3

Lp.	Nazwa części	Numer części lub norma	Ilość	Kod
1	Wał przekazu mocy	7106121CER10R10	1	37165
2	Wał przekazu mocy	CS8N111CER10R10	1	36839
3	Wał przekazu mocy	CS8N111CER07R10	1	36638
4	Skrzynia przekładniowa 2-biegowa sucha		1	24341
5	Osłona stożkowa WPM	41714.02	1	1816
6	Śruba M14x45	PN-EN ISO 4017	6	30021
7	Podkładka okr. sprężysta 14,2	PN-77/M-82008	6	937
8	Podkładka okr. zgrubna 15	PN-78/M-82005 (DIN 126)	42	1027
9	Skrzynia przekładniowa sucha (WP)-PLA100	55SPXPLA1000XXXXS	2	19933
10	Śruba z łbem sześć. M14x160 kl.8.8	40PN82101	36	22327
11	Podkładka Nord-lock NL14 (stalowa)	42HZ14XX1XNL	36	36611
12	Nakrętka sześc. z wkł. poliamidową M14	PN-86/M-82175 (DIN985)	36	13008
13	Płyta dystansowa kps	003.6.04.04	2	24928
14	Ślimak kpl	003.6.04	2	20998
15	Pokrywa kpl	003.6.04.02	2	21000
16	Nóż docinający	70-134	14	2470
17	Nakrętka z wkł. M10-8	DIN 985	14	888
18	Nakrętka z wkł. M20 kl.8	DIN 985	42	5626
19	Podkładka okr. spr. 10,2	PN-77/M-82008 (DIN 127A)	14	933
20	Podkładka okr. spr. 12,2	PN-77/M-82008 (DIN 127A)	8	935
21	Podkładka okr. zgrubna 10,5 Fe/Zn	PN-78/M-82005 (DIN 126)	14	1016
22	Podkładka okr. zgrubna 13 Fe/Zn	PN-78/M-82005 (DIN 126)	8	1022
23	Śruba z łbem sześc. M12x30 kl. 8.8 Fe/Zn	PN-85/M-82105 (DIN 933)	8	1248
24	Śruba z łbem grzybkowym z podsadzeniem M10x30 Fe/Zn	PN-87/M-82406	14	24119
25	Nakładka noża	WP10/07.09.00	14	4037
26	Śruba mocowania noża	WP10/07.14.00	42	14258
27	Pokrywka II	WP6/04.01.013	2	13083
28	Nóż nastawny	WP6.04.01.021	4	39739
29	Wkręt M12x20 kl. 10.9	DIN 7991	20	18716
30	Nakrętka z wkł. M16 Fe/Zn	PN-86/M-82175	24	5645
31	Podkładka Nord-lock NL16 (stalowa)	42HZ16XX1XNL	24	38820
32	Śruba dwustronna dokładna M16x115 kl. 10.9	DIN938	24	24962

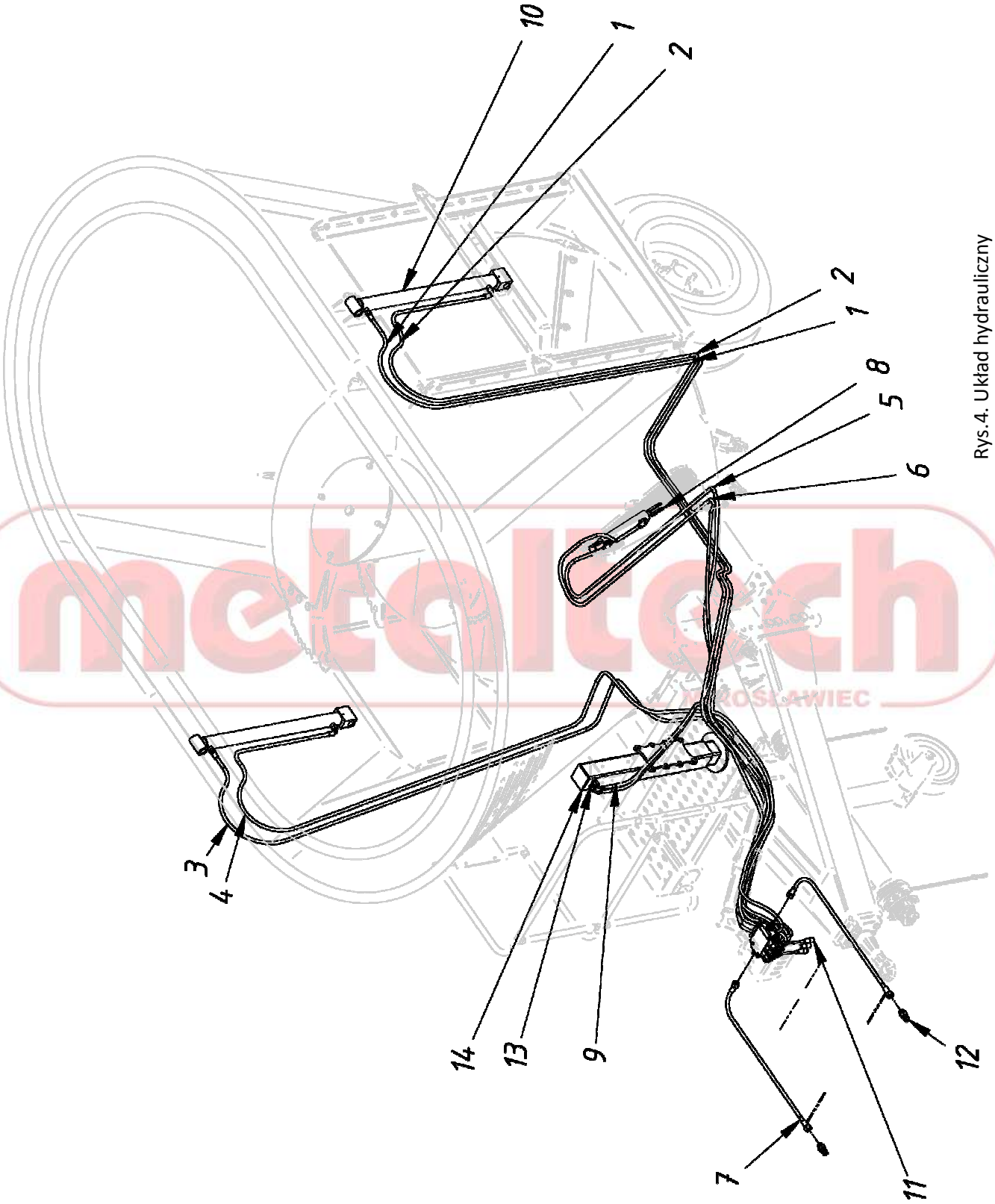

Rys.4. Układ hydrauliczny

Układ hydrauliczny | **Tabela 4**

Lp.	Nazwa części	Numer części lub norma	Ilość	Kod
1	Przewód hydr P11P12-8-1/M18X1,5 L-6900 (AKA-8/1-6900M18/M18)	AKA-8/1-6900M18/M18	1	36315
2	Przewód hydr P12P12-8-1/M18X1,5 L-7600C (AKAK-8/1-7600C M18/M18)	AKAK-8/1-76CM18/M18	1	39773
3	Przewód hydr P11P12-8-1/M18X1,5 L-4600 (AKA-8/1-4600M18/M18)	AKA-8/1-4600M18/M18	1	21384
4	Przewód hydr P12P12-8-1/M18X1,5 L-5300 (AKAK-8/1-5300C M18/M18)	AKAK-8/1-5300CM18/M18	1	39772
5	Przewód hydr P12P12-8-1/M18X1,5 L-4200 90 st (AKA-8/1-4200LG M18/M18)	AKA-8/1-42LGM18/M18	1	39775
6	Przewód hydr P12P12-8-1/M18X1,5 L-4500 90 st (AKAK-8/1-4500LG M18/M18)	AKAK-8/1-45LGM18/M18	1	39774
7	Przewód hydr P12P11-10-1/M22X1,5 M22X1,5 L-2000 (AKA-10/1-2000 M22/M22)	AKA-10/1-2000M22/M22	1	19000
8	Siłownik łapy zaporowej kpl	WP10.02.01.010.7	1	4257
9	Przewód hydr P11P12-10-2/M22X1,5 M18X1,5 L-2300 (AKA-10/2-2300 M22/M18)	AKA-10/2-2300M22/M18	2	18560
10	Siłownik zasuwy		1	13127
11	Rozdzielacz kompletny	WP10.02.13.000.0	1	4270
12	Szybko złącze wtyczka ZSR6-160-13/2000 (Gwint M22x1,5 - POLSKA)	51OHSWZSR5.160.13.200	2	10215
13	Złączka prosta XRMNW 10 HL 1/2ED	51OHEXVRNW10HL1/2ED	2	23215
14	Stopa podporowa hydrauliczna WP8-12	003.8.12	1	26254

metaltech MIROSŁAWIEC

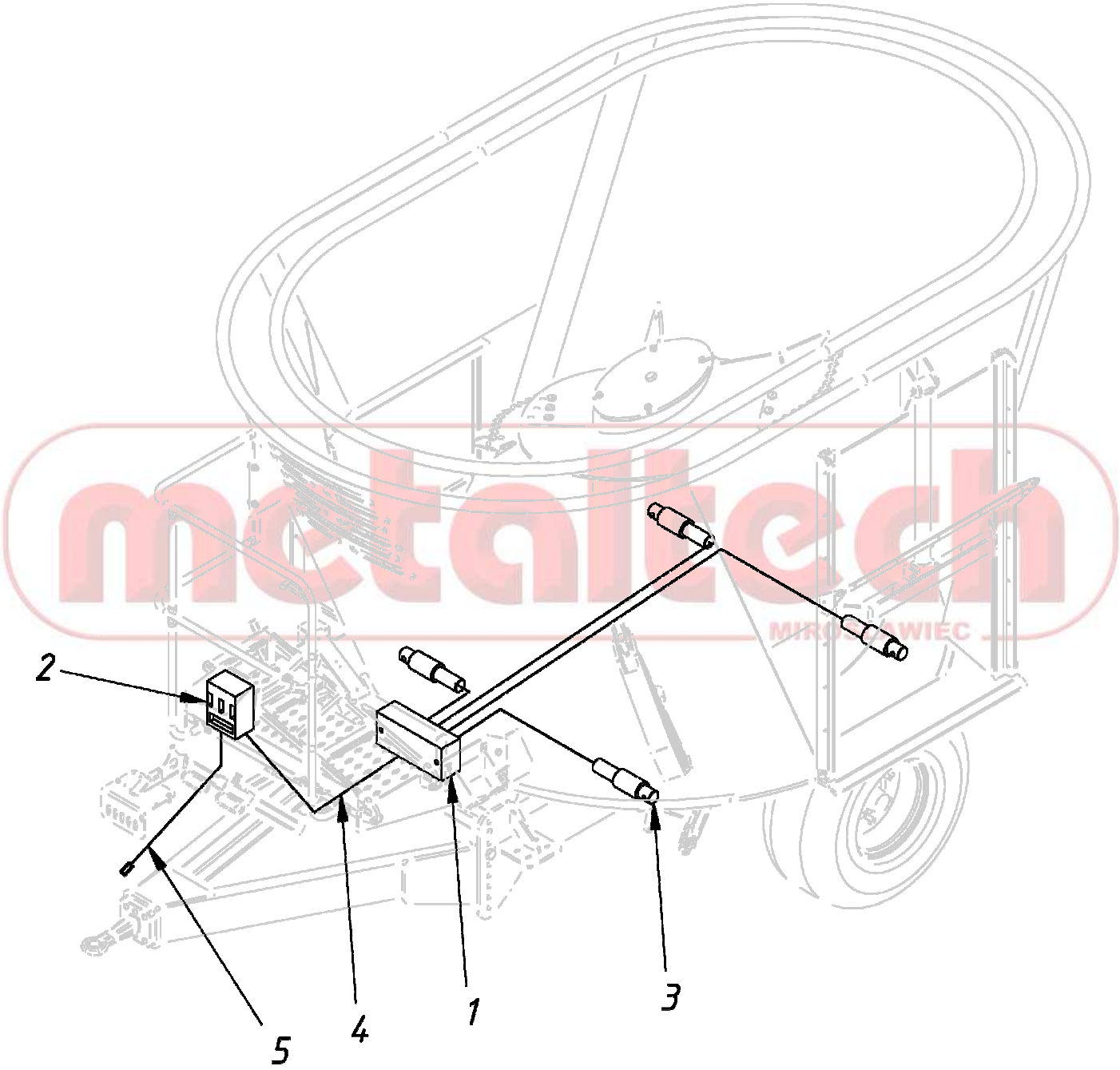

Rys.5. Instalacja wagowa

Instalacja wagowa

Tabela 5

Lp.	Nazwa części	Numer części lub norma	Ilość	Kod
1	Puszka sumująca	Dinamica-979-0022	1	14418
2	Komputer STAD 04	Dinamica-999-0269	1	10977
3	Tensor wagowy DG 8500/54	Dinamica-969-0044	4	16104
4	Przewód sumujący	Dinamica-989-0001	1	1948
5	Przewód zasilający	Dinamica-989-0002	1	1947

metaltech MIROSŁAWIEC